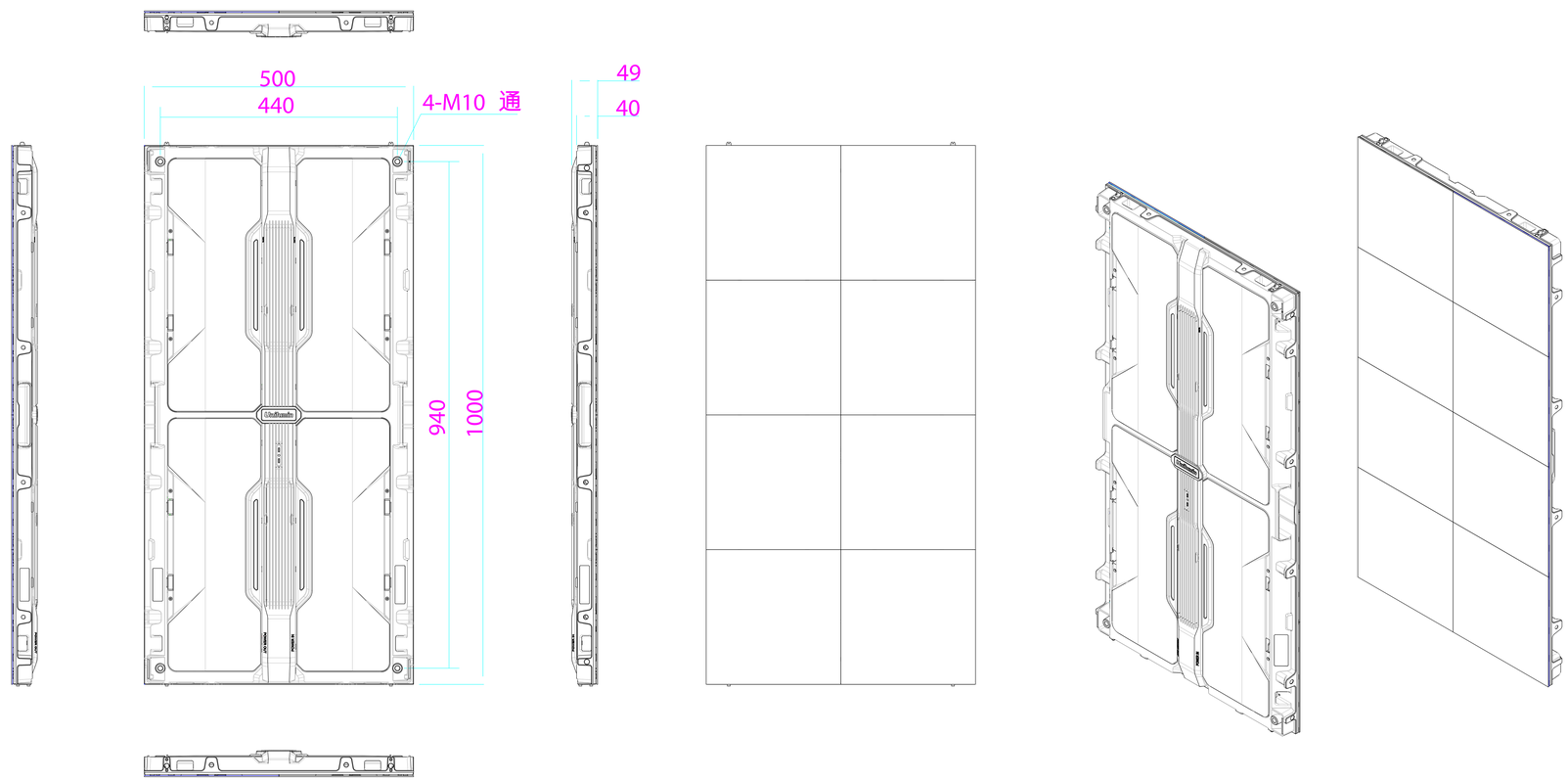
500
440
4-M10 通
49
40
940
1000

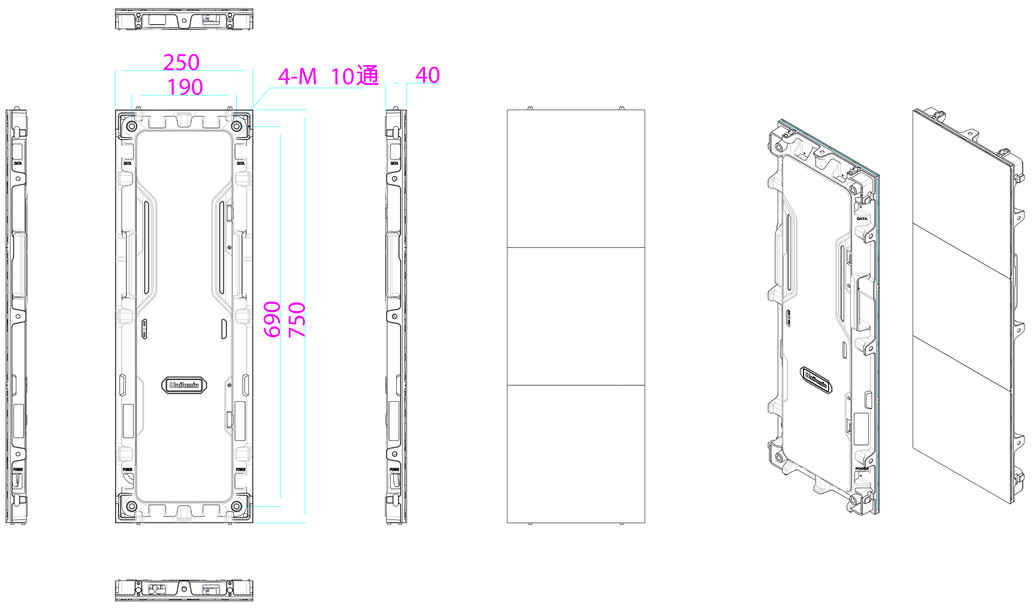
250
190
4-M 10通
40
690
750

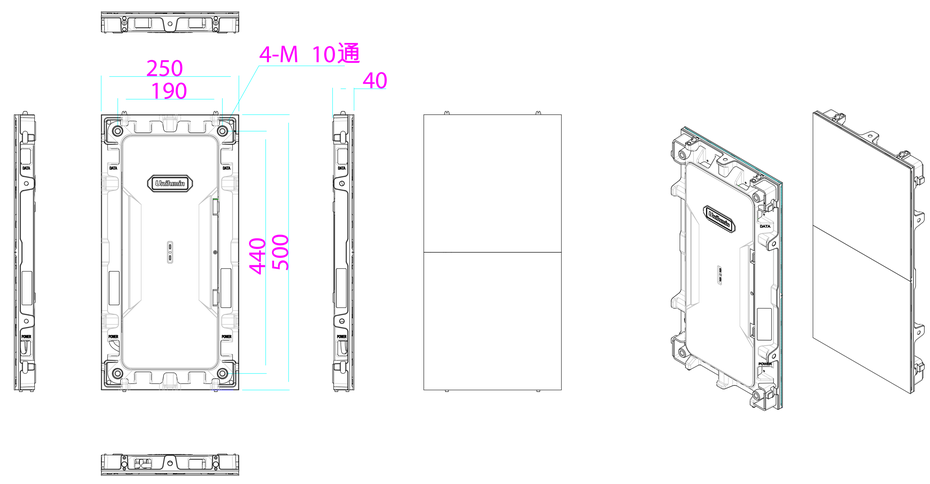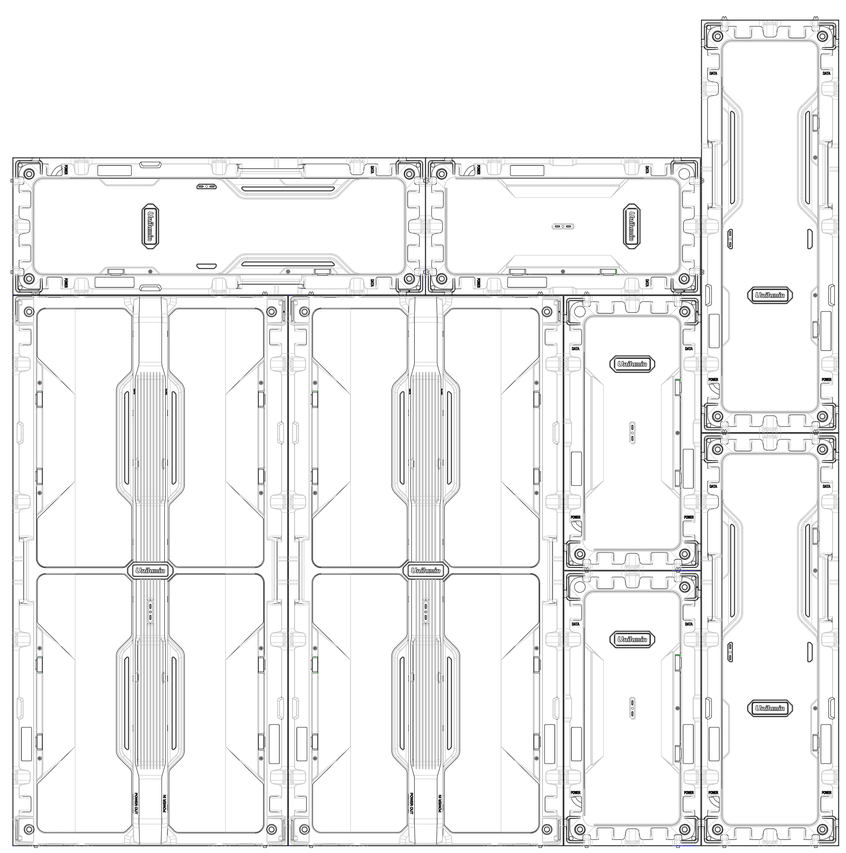
250
190
4-M 10通
40
440
500